ՆԱԽԱԳԾՎՈՂ ՕԴԱՓՈԽՈՒԹՅԱՆ ԲԼՈԿ

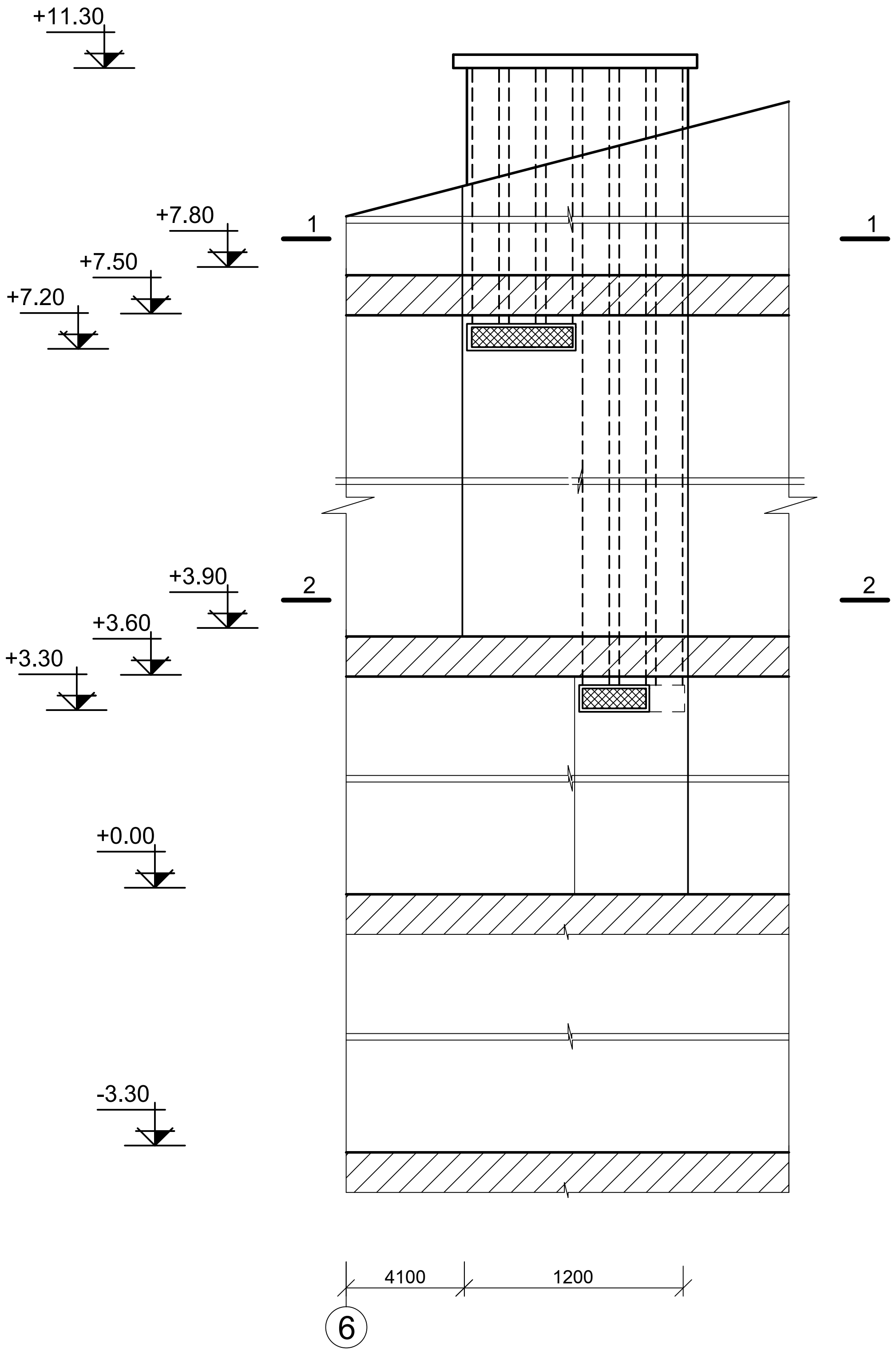

1 - 1 /ՍԿՍԱԾ 7.20 ՆԻՇԻՑ/

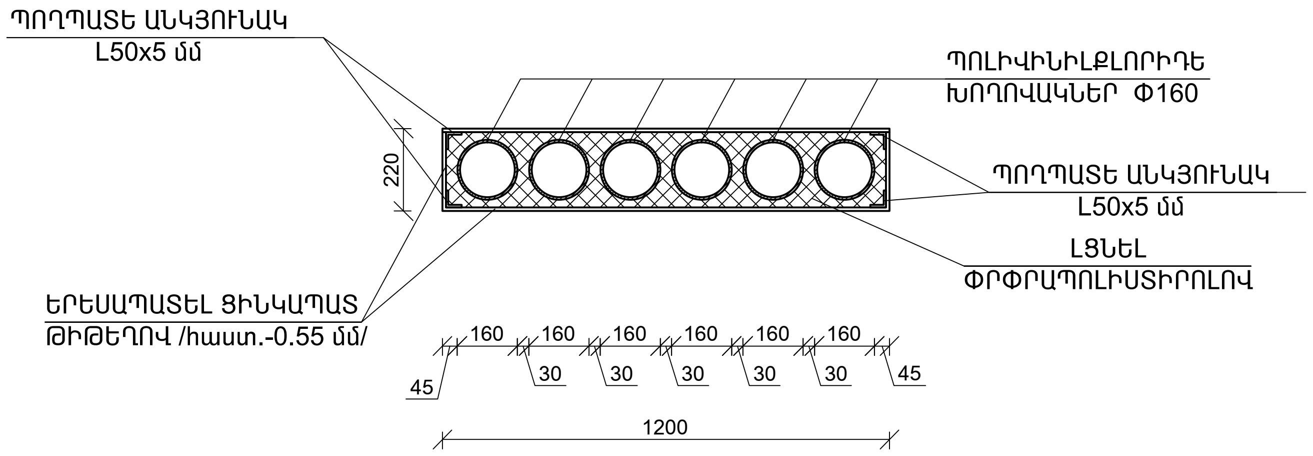

2 - 2 /ՍԿՍԱԾ 3.30 ՆԻՇԻՑ/

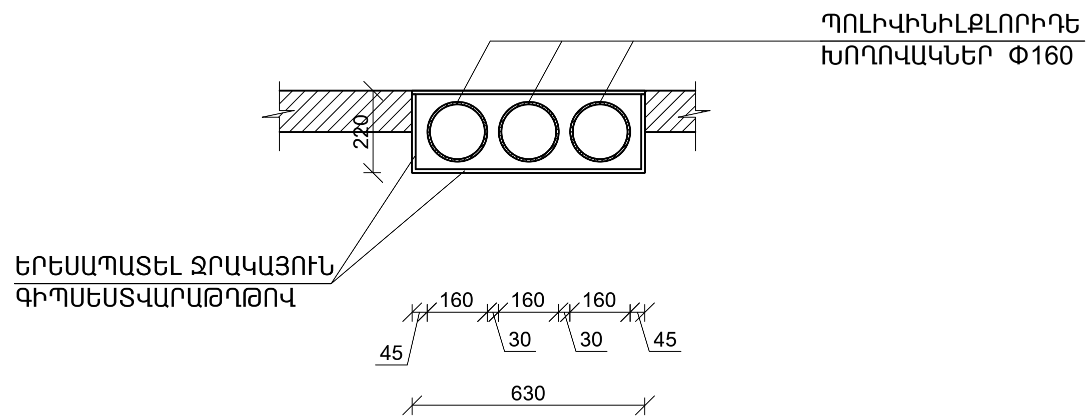

ՕԴԱՓՈԽՈՒԹՅԱՆ ՆՅՈՒԹԵՐԻ ՄԱՍՆԱԳԻՐ

1. ՊՈԼԻՎԻՆԻԼՔԼՈՐԻԴԵ ԽՈՂՈՎԱԿՆԵՐ Φ 160 - 36.3 ԳԾՄ
2. ԽՈՂՈՎԱԿՆԵՐԻ ԵՐԵՍԱՊԱՏՈՒՄ ՋՐԱԿԱՅՈՒՆ ԳԻՊՍԵՍՏՎԱՐԱԹՂԹՈՎ - 16.6 $Մ^2$
3. ՀԻՄՆԱԿՄԱՂՔԻ ՊԱՏՐԱՍՏՈՒՄ ՊՈՂՊԱՏԵ ԱՆԿՅՈՒՆԱԿԻՑ L50x5 /ՏԱՆԻՔՈՒՄ/ - 34.0 գծմ/ 128.0 կգ
4. ԽՈՂՈՎԱԿՆԵՐԻ ՋԵՐՄԱՄԵԿՈՒՍԱՑՈՒՄ ՓՐՓՐԱՊՈԼԻՍՏԻՐՈԼՈՎ - 3 տուփ
5. ԽՈՂՈՎԱԿՆԵՐԻ ԵՐԵՍԱՊԱՏՈՒՄ ՑԻՆԿԱՊԱՏ ԹԻԹԵՂՈՎ /ՏԱՆԻՔՈՒՄ/ - 11.0 $Մ^2$
6. Ց/ԹԻԹԵՂԻՑ ԳԼԽԱՆՈՑ ՑԻՆԿԱՊԱՏ ԳՈՒՆԱՎՈՐ ԹԻԹԵՂԻՑ 1400 x 400 մմ - 1 ՀԱՏ
7. ՊԼԱՍՏՄԱՍԵ ՃԱՂԱՇԱՐ 200 x 200 մմ - 6 ՀԱՏ
8. ԱՆՑՔԵՐԻ ԲԱՑՈՒՄ ՊԱՏԵՐՈՒՄ Φ200, L=600 մմ - 3 հատ
9. ՕԴԱՄՂԻՉԻ ՏԵՂԱԴՐՈՒՄ V=400 $մ^3$/ժամ - 1 հատ
10. ՕԴԱՄՂԻՉԻ ՏԵՂԱԴՐՈՒՄ V=300 $մ^3$/ժամ - 2 հատ
11. ԱՆՑՔԻ ԲԱՑՈՒՄ Ե/Բ ԾԱԾԿԻ ՄԵՋ 1550x300 - 1 հատ

ՏՆՕՐԵՆ	Ա. ԱՓԻԿՅԱՆ	ԱԽԹԱԼԱՅԻ ԹԻՎ 2 ԴՊՐՈՑԻ ՎԵՐԱԿԱՌՈՒՑՈՒՄ			
ՆԿ	Ա. ԱՓԻԿՅԱՆ				
ՆԱԽԱԳԾԵՑ	Վ.ՊԻԼՅԱՆ		ՓՈՒԼ	ԹԵՐԹ	ԹԵՐԹԵՐ
			Ա	Օ-2	
		ՕԴԱՓՈԽՈՒԹՅԱՆ ԲԼՈԿ ԱՌԱՋԻՆ ՀԱՐԿԻ ՍԱՆՀԱՆԳՈՒՅՑԻ ՀԱՄԱՐ: ԿՏՐՎԱԾՔՆԵՐ: ՆՅՈՒԹԵՐԻ ՄԱՍՆԱԳԻՐ:	§þÆÜ Łøêäðî» êäÀ ù. ï³Ý³Ôáñ		